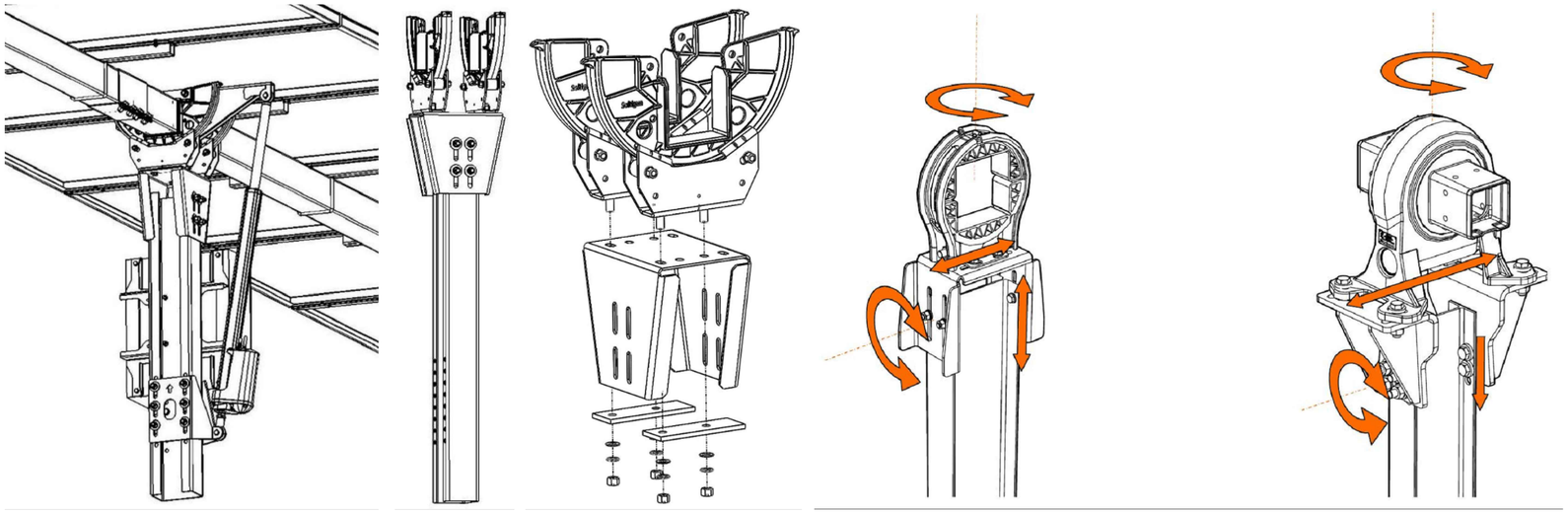

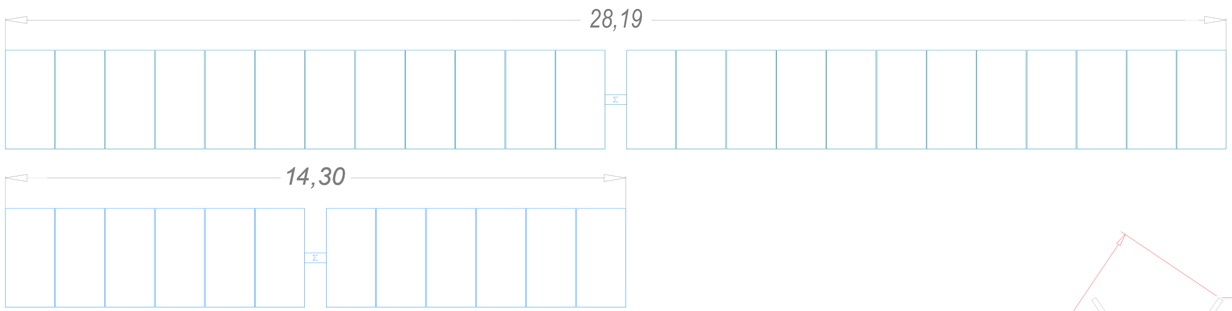

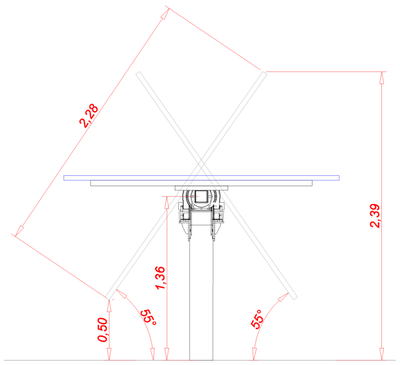

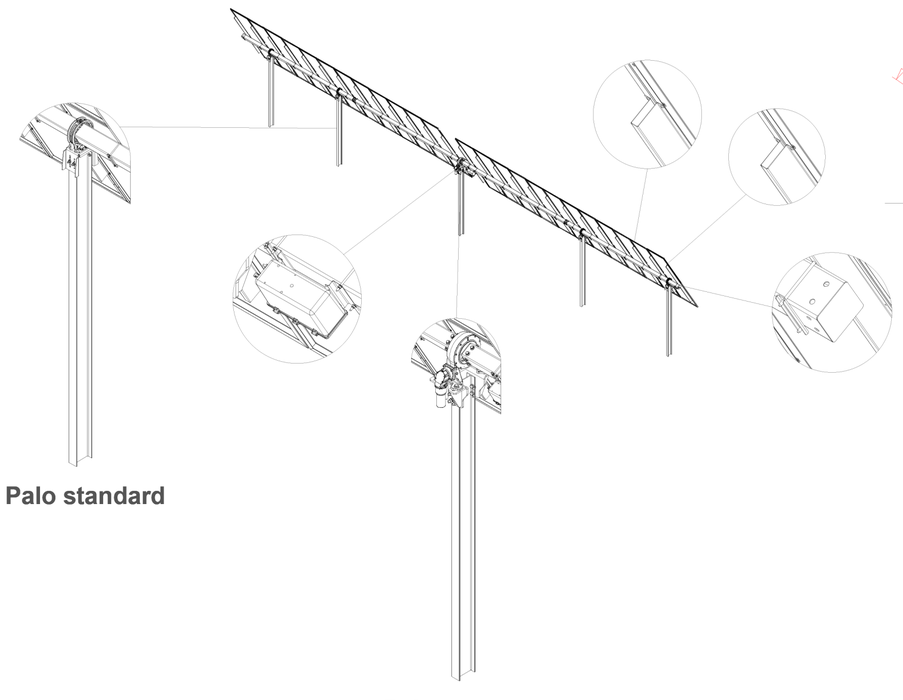

COMUNE DI TRESIGNANA

PROVINCIA DI FERRARA	REGIONE EMILIA-ROMAGNA

REALIZZAZIONE DI UN IMPIANTO FOTOVOLTAICO CONNESSO ALLA RETE ELETTRICA NAZIONALE DELLA POTENZA IN IMMISSIONE DI 11.110 kW

Denominazione Impianto:

IMPIANTO "TRESIGALLO 2"

Ubicazione:

Via Rossetta, 10
Comune di Tresignana (FE)

ELABORATO
2.27-PDRT

Cod. Doc.: 2.27-PDRT

PARTICOLARI COSTRUTTIVI IMPIANTO FOTOVOLTAICO

Renew-co engineering

Renewco Engineering S.r.l.
Piazza Giovanni XXIII, 5
Porto Sant'Elpidio (FM) 63821 ITALY
IP.iva e C.F.: 02553880442
info@renew-co.com www.renewco.com

Scala: -

Data: 10/07/2023

PRELIMINARE	DEFINITIVO	ESECUTIVO
☐	☒	☐

PROGETTO

Progettazione:

ARATO ENGINEERING

ARATO S.r.l.
Via La Sorte 40 - 74023 Grottaglie (TA)
C.F./P.Iva: 02690550732
info@aratosrl.com
Il direttore tecnico: Dott Ing. Giada Stella M. Bolignano

Revisione	*Data*	*Descrizione*	*Redatto*	*Approvato*	*Autorizzato*
00	10/07/2023	Prima emissione	I. D'Elia G. Rizzo, R. Vizzarro	Giada Bolignano	Paolo Liberatore
01					
02					
03					

Il tecnico:

Dott. Ing. Giada Stella M. Bolignano
(Iscritta al n. A2508 dell'Albo degli Ingegneri della Provincia di Reggio Calabria)

Documento firmato digitalmente, ai sensi del D.Lgs. 28.12.2000 n. 445 e del D.Lgs. 7.03.2005 n. 82, sostituisce la firma autografa.

Dott. Ing. Giada Stella BOLIGNANO
Iscrizione all'Albo n° A 2508
alla Sezione degli Ingegneri (Sez. A)
- Settore civile e ambientale
- Settore industriale
- Settore dell'informazione

ORDINE DEGLI INGEGNERI DELLA PROVINCIA DI REGGIO CALABRIA

Il Richiedente:

RENEWABLE ADVENTURE 2 S.R.L.
Via Venezia Giulia 4 - San Benedetto del Tronto (AP)
02469360446
pec: renewableadventure2.srl@postcert.it

Firmato digitalmente da:
LIBERATORE PAOLO
Data: 13/09/2023 17:22:24